UŽIVATELSKÝ MANUÁL

MANUAL DE USUARIO

Tento UŽIVATELSKÝ MANUÁL obsahuje pokyny nezbytné pro instalaci vysoušeče rukou ffuuss™ one a záruční podmínky. Tento návod si přečtěte a uschovejte.

Este MANUAL DE USUARIO incluye las indicaciones necesarias para la instalación, puesta en marcha y documento de garantía del ffuuss™ one hand dryer. Lea y guarde estas instrucciones.

ffuuss one

Hand Dryer

TECHNICKÉ SPECIFIKACE

ČESKY

ffuuss one
Hand Dryer

Elektrický systém

Vstupní napětí:	220-240V	120V
Frekvence:	50/60Hz	50/60Hz
Jmenovitý příkon:	1100 W	1100 W
Elektrický proud:	5A	9A
Typ motoru:	Universal s Předehřevem*	
Otáčky motoru:	23000 RPM	23000 RPM
Pracovní teploty:	40 °C/ 104 °F	40 °C/ 104 °F

*: Funkce předehřevu vzduchu patentována společností ffuuss (podle modelu)

Výrobek

Materiál krytu: ABS

Ošetřeno antibakteriální přísadou Biomaster Silver Biocide

Povrchová úprava: různé barvy

Montážní lišta: Galvanizovaná ocel

Stupeň ochrany : IPX2

Filtr: HEPA H13 (podle modelul)

Provoz

Spuštění kapacitním senzorem

Doba sušení: 13-15 sekund

Blokování: 25 sekund

Proudění vzduchu: Až 73 l/s

Balení

Hmotnost čistá: 7.3 Kg

Rozměr krabice: 690mm / 360mm / 285mm, hmostnost složený stav: 3,9 KG

Normy

2014/53/EU 2014/30/EU
2014/35/EU 2012/19/EU
2011/65/EU

1275/2008.2009/125/EU

UL 499 CSA-C22.2 No. 36-08

IEC 60825-1 Ed.3 (2014)

ADA Compliance

LISTED
Hand Dryer HDU-3
E466521

Ostatní

Tento výrobek je vybaven technologií Bluetooth (podle modelu)

Standardní záruka:
5 let na díly a 1 rok na práci .(viz podmínky)

NOTE: ffuuss™ reserves the right to make changes without prior notice.

DŮLEŽITÉ POKYNY BEZPEČNOST

READ AND FOLLOW ALL INSTRUCTIONS

POKYNY PRO INSTALACI
ffuussTM one vysoušeče rukou na stěnu
Důležité bezpečnostní informace si přečtěte před zahájením instalace.

Instalaci a elektroinstalační práce musí provádět kvalifikovaná osoba nebo osoby v souladu se všemi platnými předpisy a normami,včetně požární ochrany.

Uživatelský manuál si můžete stáhnout na našich webových stránkách.

⚠VAROVÁNÍ:
Pro zajištění správné funkce vysoušeče rukou ffuuss™ one:

Po instalaci přístroje nebo při každém opětovném spuštění přistroje po odpojení od elektrické sítě se provede automatická kalibrace kapacitních senzorů, která trvá 6 minut. Aby tato kalibrace proběhla správně, nemělo by se během této doby s přístrojem manipulovat, aktivovat jej ani do jeho blízkosti přibližovat žádné předměty.

⚠VAROVÁNÍ:
Před zahájením instalačních prací je nutné zkontrolovat následující:

Instalace musí být navržena tak, aby bylo možné zařízení odpojit pomocí odpojovacího prvku, který odděluje všechny kontaktní body alespoň 3 mm.

Před zahájením instalace se ujistěte, že byl odpojen nebo vypnut přívod elektrické energie, aby nedošlo k úrazu elektrickým proudem.

Ujistěte se, že se přímo za místy vrtání nenachází žádné potrubí (plynové, vodovodní, vzduchové), elektrické kabely nebo dráty.

Před přístupem do vnitřku zařízení se ujistěte, že jste odpojili napájení.

⚠VAROVÁNÍ:
Nebezpečí úrazu elektrickým proudem!

Neodstraňujte kryt ani se nepokoušejte o opravu, pokud s přístrojem nepracuje kvalifikovaná osoba. Při sejmutí krytu nebo nesprávné manipulaci může dojít k poškození nebo trvalému poškození vnitřních prvků vysoušeče rukou ffuussTM one.

⚠VAROVÁNÍ:
Abyste předešli riziku požáru nebo úrazu elektrickým proudem, nevystavujte prvky a vnitřní mechanismy této jednotky dešti nebo vlhkosti.

Zkontrolujte, zda napájení odpovída specifikacím uvedeným na štítku, umístěném v zadní části přístroje.

Pokud je tento přístroj připojen k jinému zdroji napájení, než je uvedeno na štítku se specifikacemi přístroje, může to mít za následek trvalé poškození nebo nesprávné fungování vysoušeče rukou ffuussTM one.

Veškeré elektroinstalační a elektrikářské práce musí provádět kvalifikovaný elektrikář v souladu s předpisy a platnými federálními, státními a místními zákony, včetně protipožární ochrany.

Podle místních elektroinstalačních předpisů by měl existovat systém pro odpojování pólů v pevné elektroinstalaci zařízení.

Před pokusem o instalaci vysoušeče rukou ffuuss TM one je třeba si pečlivě přečíst tento návod.

Nedodržení přesného návodu k instalaci může mít za následek nesprávnou funkci vysoušeče rukou ffuussTM one, poškození majetku nebo dokonce zranění osob.

Společnost ffuussTM nenese odpovědnost za škody na majetku nebo zranění osob, které mohou vzniknout v důsledku nedodržení těchto pokynů.

Nedodržení těchto pokynů vede ke ztrátě záruky na tento výrobek. Podrobnosti o záruce naleznete v uživatelské části.

⚠VAROVÁNÍ
Bezpečnost a použití:

Děti starší 8 let mohou tento vysoušeč rukou ffuussTM one používat, stejně jako osoby se sníženými schopnostmi (fyzickými, smyslovými, duševními), ale pouze v případě, že byly řádně proškoleny o používání zařízení, aby pochopily, jaké je bezpečné používání vysoušeče rukou ffuussTM one a jeho možná nebezpečí. Děti by měly být vždy pod dohledem dospělé osoby, aby si se zařízením nehrály. Dospělá osoba musí provádět čištění a údržbu zařízení a dětem je toto zakázáno.

Toto zařízení bylo navrženo pro účinné a rychlé sušení rukou. Nepokoušejte se sušit jiné části těla.

⚠VAROVÁNÍ:
Abyste snížili riziko požáru,úrazu elektrickým proudem nebo zranění osob, postupujte podle níže uvedených pokynů:

1- Přístroj používejte pouze podle pokynů výrobce. V případě pochybností se obraťte na výrobce.

2- Před čištěním nebo údržbou přístroje se ujistěte, že je přerušeno napájení odpojením pevné kabeláže k vysoušeči rukou ffuussTM one, aby nedošlo k náhodnému zapnutí přístroje nebo k úrazu elektrickým proudem, ke kterému by mohlo dojít při jeho opravě nebo údržbě.

3- Veškeré instalační nebo elektroinstalační práce musí provádět kvalifikovaný personál v souladu s platnými předpisy a normami.

4- Při řezání nebo vrtání do zdi nepoškoďte elektrické vedení nebo jiné skryté služby.

⚠VAROVÁNÍ:
LASEROVÝ VÝROBEK TŘÍDY 1
IEC 60825-1 Ed.3 (2014)

ULOŽIT TYTO POKYNY

NOTE: ffuuss™ reserves the right to make changes without prior notice.

ffuuss

OBECNÉ POZNÁMKY

Při instalaci vysoušeče ffuussTM one je potřeba pečlivě dodržovat pokyny, uvedené v přiloženém návodu k instalaci.

Společnost ffuussTM nenese odpovědnost za jakékoli škody na majetku, zranění osob nebo smrt v důsledku nedodržení pokynů, obsažených v tomto dokumentu a instalační příručce.Než umožníte veřejnosti používat vysoušeč rukou ffuussTM one, ujistěte se, že správně funguje. Nepoužívejte vysoušeč rukou ffuussTM one k jiným účelům, než k sušení rukou.Používání originálních náhradních dílů ffuussTM může prodloužit správnou a bezpečnou funkci vašeho přístroje.

⚠ VAROVÁNÍ:

Vysoušeč rukou ffuussTM one má zabudovaný systém předehřevu*, který přináší úsporu energie a proto nemá funkci Stand-by.

*Funkce předehřevu vzduchu patentována společností ffuussTM..

⚠ VAROVÁNÍ:

Pro splnění normy ADA je nutné dodržovat pokyny pro instalaci, které jsou přiloženy ke každému přístroji, kromě toho musí být vysoušeč rukou ffuussTM one instalován v prostoru s volným prostorem 760 mm a 1220 mm. Tato plocha může překrývat cirkulační zónu, ale nemůže se překrývat s jinými požadovanými přístupovými plochami. Toalety pro jedno použití mohou překrývat přístupové oblasti.

JAK POUŽÍVAT

Vložte ruce do vysoušecího prostoru vysoušeče ffuussTM one, abyste aktivovali proudění vzduchu. Ruce ponechte v sušícím prostoru až do ukončení cyklu

ČIŠTĚNÍ PŘÍSTROJE

Povrchy.

Povrchy vysoušeče rukou ffuussTM one čistěte pouze vlhkým hadříkem. Nepoužívejte abrazivní nebo agresivní prostředky.

DOPORUČENÍ PRO ÚDRŽBU

Přívod vzduchu.

Pravidelně kontrolujte přívod vzduchu ve vnitřním prostoru vysoušeče rukou ffuussTM one a ujistěte se, že je bez prachu, odpadků a jiných částic. Pokud ne, přistupte k jeho vyčištění, abyste uvolnili všechny otvory od případných nečistot.Pokud je vysoušeč rukou ffuussTM one vybaven HEPA filtrem H13, vyměňte jej v případě potřeby alespoň jednou ročně. Rovněž se ujistěte, že jsou všechny povrchy vysoušeče rukou ffuussTM one řádně vyčištěny, aby byl zachován jeho nepřetržitý provoz.

TEST

Ujistěte se, že je vysoušeč připojen k elektrické síti. Po zapojení do sítě vyčkejte 6 minut. Vložte ruce do sušícího prostoru, aby se spustilo proudění vzduchu, vytáhněte ruce a přístroj se automaticky zastaví.

ŘEŠENÍ PROBLÉMŮ

Důležité: před údržbou vypněte elektrické napájení zařízení ffuussTM one.

Problém	Řešení	Pokud problém přetrvává
Vysoušeč rukou ffuuss™ se nespustí	Ujistěte se, že vysoušeč rukou ffuuss™ a kabeláž jsou správně připojeny. Pokud ne, obraťte se na elektrikáře/ instalatéra.	Kontaktujte svého distributora M Sky CZ s.r.o. Info-cz@ffuuss.com Tel: +420 725 759 704 +420 774 942 605
Vysoušeč rukou ffuuss™ se chybně spustí a vypne	Zkontrolujte, zda se v sušícím prostoru nenacházejí žádné překážky nebo bariéry. Případně je odstraňte.	
Někdy se vysoušeč rukou ffuuss™ při používání vypne a po chvíli se opět spustí	Přistupte k opětovnému uvedení vysoušeče do provozu odpojením od elektrické sítě a vyčkejte 6 minut, než jej začnete opětovně užívat.	
Vysoušeč rukou ffuuss™ funguje I po vyjmutí rukou	Přijatelná je 2sekundová prodleva po vyjmutí rukou.	
Vysoušeč rukou ffuuss™ nevysouší ruce správně	Zkontrolujte a vyčistěte případné překážky na přívodu a sledujte stav HEPA filtru. Dodržujte doporučení pro údržbu.	
Vysoušeč rukou ffuuss™ funguje pouze několik sekund a poté se vypne	Zkontrolujte, zda se v sušícím prostoru nenacházejí žádné předměty nebo překážky. Případně je odstraňte.	
V sušícím prostoru vysoušeče rukou ffuuss™ se hromadí voda.	Ujistěte se, zda není zablokován odtokový otvor. Odblokujete jej čistícím kartáčkem.	
Vysoušeč rukou ffuuss™ signalizuje na podlaze červený bod	Nádržka na vodu je plná. Vyprázdněte ji a vraťte zpět.	
Vysoušeč rukou ffuuss™ h signalizuje na podlaze červený bod a chromoterapie nesvítí	Obraťte se na svého prodejce	

⚠ VAROVÁNÍ

Tento vysoušeč rukou ffuuss™ one vytváří laserový paprsek, který je zařazen do třídy 1 a při správném používání nepředstavuje žádné riziko. Je nepravděpodobné, že by mohl způsobit poškození očí uživatele, a to ani v případě, že používá nějakou formu optického pozorovacího zařízení. Nicméně přímý pohled do laserového paprsku může v některých případech způsobit oslnění zraku, zejména v prostředí s nedostatkem světla.

UPOZORNĚNÍ

Použití jiných ovládacích prvků nebo nastavení či provádění jiných postupů, než jsou uvedeny v tomto dokumentu, může vést k nebezpečnému vystavení záření.

NOTE: ffuuss™ reserves the right to make changes without prior notice.

ZÁRUKA

Děkujeme za zakoupení výrobku ffuuss™ .

V případě jakýchkoli dotazů, týkajících se vašeho vysoušeče rukou ffuussTM one nás kontaktujte na e-mailové adrese: info-cz@ffuuss.com. Než se na nás obrátíte, ujistěte se, že znáte sériové číslo svého výrobku a máte kopii faktury za nákup. Pokud budete potřebovat pomoc technika nebo náhradní díly, zprostředkujeme vám kontakt na autorizovaného prodejce zn. ffuussTM.

Pokud je váš vysoušeč rukou ffuussTM one v záruce a oprava je v ní zahrnuta, nebude společnost ffuussTM po dobu 5 let nebo 250 000 cyklů účtovat majiteli přístroje náhradní díl/díly. Během prvního roku záruka ffuussTM zaručuje, že majiteli vysoušeče rukou ffuussTM one nebude účtována práce.

Vlastník ffuussTM one vysoušeče rukou je odpovědný za zajištění přístupu k výrobku za účelem záruční opravy ffuussTM one vysoušeče rukou. Všechny díly vyměněné společností ffuussTM nebo jejími autorizovanými prodejci v průběhu prvního roku jsou majetkem společnosti ffuussTM. Záruka se nevztahuje na případy problémů, způsobených běžným opotřebením výrobku.

Záruka se nezvtahuje na případy, kdy byl výrobek použit k jiným účelům, než je uvedeno v popisu výrobku a pokud došlo k manipulaci neoprávněnou osobu.

5 LET NEBO 250 000 CYKLŮ OMEZENÉ ZÁRUKY NA DÍLY

Na všechny originální tovární díly vašeho vysoušeče rukou ffuussTM one se vztahuje záruka na vady materiálu a zpracování, pokud jsou používány v souladu s návodem k použití, po dobu 5 let nebo 250 000 cyklů.

Pětiletá omezená záruka na díly začíná běžet dnem nákupu nebo dnem dodání (podle toho, co nastane později).

V rámci této záruky musí majitel výrobku předložit doklad o koupi, aby mohl získat díly pro opravu. Bez tohoto dokladu je majitel vysoušeče rukou ffuussTM one zodpovědný za úhradu všech náhradních dílů, dodaných společností ffuussTM nebo jejími autorizovanými prodejci či servisy a to dle obecné sazby.

Všechny standardní náhradní díly může společnost ffuussTM nebo její autorizovaný prodejce vyměnit za příplatek dle obecných sazeb.

DODATEČNÁ OMEZENÁ ZÁRUKA NA PRÁCI BĚHEM PRVNÍHO ROKU

Tato záruka začíná platit dnem zakoupení vysoušeče rukou ffuussTM one a končí po JEDNOM roce.

Vztahuje se na veškerou práci potřebnou k zajištění správné funkce vysoušeče rukou ffuussTM one bez jakýchkoli dodatečných nákladů pro majitele. V rámci této záruky musí veškeré opravy provádět společnost ffuussTM nebo její autorizovaní prodejci.

Veškeré náklady na práci vzniklé výměnou vadných dílů po uplynutí jednoleté záruky na práci nese výhradně majitel vysoušeče rukou ffuussTM one.

Společnost ffuuss™ NENÍ odpovědná za:

- Náklady vzniklé v důsledku nákupu vysoušeče rukou ffuussTM one od neautorizovaného prodejce.
- Jakékoli škody (náhodné nebo ne) způsobené nedbalým používáním nebo nesprávným používáním, nedbalostí, nesprávnou opravou nebo údržbou přístroje nebo nepoužíváním vysoušeče rukou ffuussTM one v souladu s uživatelskou příručkou.
- Používání dílů, které nejsou v souladu s návodem k použití vysoušeče rukou ffuussTM one.
- Jiné překážky než ty, které jsou způsobeny běžným používáním vody a mýdla. V případě jiných typů překážek se obraťte na technické poradenství společnosti ffuussTM.
- Vnější příčiny, jako je déšť, nedostatek elektřiny a přetížení elektrické sítě.
- Opravy nebo úpravy prováděné pracovníky, kteří NEJSOU autorizováni společností ffuussTM.
- Problémy, které vyplývají z nesprávné instalace přístroje.
- Použití dílů nebo náhradních dílů nedodaných společností ffuussTM nebo jejími autorizovanými prodejci.
- Díly nebo náhradní díly, které nebyly instalovány v souladu s pokyny ffuussTM.
- Opravy nebo úpravy neprovedené společností ffuussTM nebo autorizovaným prodejcem.
- Problémy, způsobené vyšší mocí nebo okolnostmi mimo kontrolu společnosti ffuussTM.

ZÁRUČNÍ SERVIS

Vyplňte a odešlete registrační formulář vysoušeče rukou ffuussTM one nebo se zaregistrujte online na www.ffuuss.com.

Před provedením jakéhokoli servisního úkonu je podle záručních podmínek nutné předem nahlásit sériové číslo a datum zakoupení vysoušeče rukou ffuussTM one.

DALŠÍ OMEZENÍ A VYLOUČENÍ ZÁRUKY

Tato záruka vám poskytuje specifická zákonná práva a můžete mít I další práva, která se v jednotlivých zemích liší.
Záruky na ffuussTM popsané v tomto dokumentu jsou nepřenosné.

BALENÍ

Obal chrání výrobek při přepravě a skladování a je vyroben z recyklovatelných materiálů. Jakmile obal přestanete potřebovat, zlikvidujte jej pomocí recyklačních zařízení ve vaší obci.

STARÉ JEDNOTKY

Tento výrobek obsahuje elektrické součástky a proto byl označen symbolem RAEE (WEEE) dle evropských norem. Doporučujeme vám tento výrobek zlikvidovat v souladu s předpisy ve vaší zemi. V době likvidace je třeba s těmito díly nakládat.

ZÁRUČNÍ LIST

Model výrobku

Sériové číslo výrobku

Jméno prodejce

Datum nákupu

Zákazník + adresa

NOTE: ffuuss™ reserves the right to make changes without prior notice.

ffuuss

FICHA TÉCNICA

ESPAÑOL

ffuuss one
Hand Dryer

Sistema eléctrico

Voltaje de entrada:	220-240V	120V
Frecuencia:	50/60Hz	50/60Hz
Potencia nominal:	1100 W	1100 W
Corriente:	5A	9A
Tipo de motor:	Universal con Preheat*	Universal with Preheat*
Velocidad del motor:	23000 RPM	23000 RPM
Temperatura de funcionamiento:	40 °C/ 104 °F	40 °C/ 104 °F

*Preheat: Patentado por ffuuss (según modelo).

Fabricación

Material de revestimiento: ABS

Tratado con Aditivo antibacteriano: Biomaster Silver biocide

Acabado: Varios colores

Soporte montaje: De acero galvanizado

Protección de entrada de agua: IPX2

Filtro: HEPA H13 (según modelo)

Funcionamiento

Activación con sensor capacitivo

Tiempo de secado de manos: 13-15 segundos

Tiempo de bloqueo: 25 segundos

Flujo de aire: Hasta 73 l/s (19,3 gal/s)

Logística

Peso neto: 7,3 Kg (16,1 lb)

Peso embalado: 8,8 Kg (19,4 lb)

Normativa	Otros
360mm / 285mm (H27 11⁄64” / W14 11⁄64” / D11 7⁄32”)	
	2014/53/EU 2014/30/EU 2014/35/EU 2012/19/EU 2011/65/EU
	1275/2008.2009/125/EU
	UL 499 CSA-C22.2 No. 36-08
	IEC 60825-1 Ed.3 (2014)

Hand Dryer HDU-3E466521

NOTA: ffuuss™ se reserva el derecho a realizar modificaciones sin previo aviso.

ffuuss

Este equipo dispone de tecnología Bluetooth(según modelo)

5 años para piezas y 1 año para mano deobra (ver condiciones)

NOTA: ffuuss™ se reserva el derecho a realizar modificaciones sin previo aviso.

ffuuss

INSTRUCCIONES DE SEGURIDAD IMPORTANTES

LEE Y SIGUE LAS INSTRUCCIONES

INSTRUCCIONES PARA LA INSTALACIÓN EN PARED DE HAND DRYER ffuuss™

Información importante de seguridad. Lea antes de avanzar.

El trabajo de instalación y cableado eléctrico debe ser realizado por una persona o personas cualificadas, de acuerdo con todos los códigos y normas vigentes, incluso la construcción evaluada contra incendios.

En nuestra web se puede descargar el MANUAL DE USUARIO.

⚠ **ADVERTENCIA:**
Para un correcto funcionamiento del hand dryer ffuuss™:

Después de la instalación del aparato o de cada puesta en marcha en caso de paro por desconexión eléctrica, se realiza automáticamente una calibración de los sensores capacitivos que dura 6 minutos.

Para que esta calibración sea correcta, es necesario no manipular ni acercar ningún objeto al aparato durante ese tiempo establecido.

⚠ **ADVERTENCIA:**
Antes de comenzar con cualquier trabajo de instalación, debe confirmar lo siguiente:

En la instalación fija se ha de preveer parala desconexión del aparato, un elemento de desconexión con una separación de contactos de al menos 3 mm en todos los contactos.

Asegúrese de que el suministro eléctrico ha sido desconectado o apagado antes de comenzarcon la instalación, a fin de evitar el riesgo de electrocución o descarga eléctrica.

Asegúrese de que ninguna cañería (gas, agua, aire) o cables eléctricos, alambres o canalización se encuentra directamente detrás de las áreas de perforación.

Antes de acceder al interior del aparato, asegurese de la desconexión eléctrica del mismo.

⚠ **ADVERTENCIA:**
¡Riesgo de descarga eléctrica!

No elimine el revestimiento ni intente reparar, a menos que el personal calificado esté proporcionando servicio a la unidad. Si se quita el revestimiento o se utiliza de manera inapropiada, los elementos internos del hand dryer ffuuss™ pueden ocasionar daño o estropearse de manera permanente.

⚠ **ADVERTENCIA:**
A fin de reducir el riesgo de descarga eléctrica, no exponga los elementos y mecanismos internos de esta unidad a la lluvia o humedad.

Verifique que el suministro eléctrico corresponda con la placa de especificaciones ubicada en la parte trasera de la unidad.

Si esta unidad se conecta a cualquier suministro eléctrico no establecido en la placa de especificaciones de la unidad, puede dar como resultado daño permanente o funcionamiento inseguro e inadecuado del hand dryer ffuuss™.

Todos los cableados y trabajos eléctricos deben ser realizados por un electricista calificado, de acuerdo con todas las normas y códigos federales, estatales y locales aplicables, incluso la construcción evaluada contra incendios.

Se debe incorporar un medio para todas las desconexiones de polos en el cableado fijo al dispositivo, conforme a las regulaciones de cableado local.

Esta instrucción debe leerse con detenimiento antes de intentar instalar el hand dryer ffuuss™.

El no cumplir con las instrucciones exactas puede resultar en el mal funcionamiento del hand dryer ffuuss™, puede dañar la propiedad y ocasionar lesiones personales. ffuuss™ no será responsable de los daños a la propiedad o lesión personal, que sean resultado de no cumplir con la presente instrucción.

El no seguir con estas instrucciones anulará la garantía de este producto. Consulte el apartado del usuario para detalles de la garantía.

⚠ **ADVERTENCIA**
de seguridad y uso:

Este hand dryer ffuuss™ puede ser utilizado por niños de edad superior a 8 años y por personas con capacidades reducidas (físicas, sensoriales o mentales) o con falta de experiencia y conocimiento, si se les ha dado la supervisión o instrucción apropiadas respecto al uso del hand dryer ffuuss™ de una manera segura y comprenden los peligros que implica.

Los niños no deben jugar con el hand dryer ffuuss™ . La limpieza y mantenimiento del aparato deben realizarlos los adultos; queda prohibido a los niños.

Este equipo está diseñado para el eficiente y rápido secado de las manos. No se debe intentar secar ninguna otra parte del cuerpo.

⚠ **ADVERTENCIA:**
Para reducir el riesgo de incendio, descarga eléctrica o lesión a las personas, siga los pasos detallados a continuación:

1- Utilice esta unidad solo de la manera prevista por el fabricante. Si tiene dudas, comuníquese con el fabricante.

2- Antes de limpiar o realizar el servicio de la unidad, corte el suministro del cableado fijo que suministra corriente al hand dryer ffuuss™ para impedir que éste se encienda de forma accidental, o se puedan producir descargas eléctricas durante los trabajos de reparación o mantenimiento.

3- El trabajo de instalación y cableado eléctrico debe ser realizado por una persona o personas calificadas, de acuerdo con todos los códigos y normas vigentes.

4- Cuando corte o perfore en la pared, no dañe el cableado eléctrico y otros servicios escondidos.

⚠ **ADVERTENCIA:**
PRODUCTO LÁSER CLASE 1
IEC 60825-1 Ed.3 (2014)

GUARDE ESTAS INSTRUCCIONES.

NOTA: ffuuss™ se reserva el derecho a realizar modificaciones sin previo aviso.

NOTAS GENERALES

Las instrucciones incluidas en la plantilla de instalación adjunta deben seguirse cuidadosamente cuando instale el hand dryer ffuuss™. ffuuss™ no será responsable de ningún daño a la propiedad o lesión personal o muerte, que sean resultado de no cumplir con las instrucciones incluidas en el presente documento y en la plantilla de instalación.

Compruebe que el hand dryer ffuuss™ funciona correctamente antes de permitir el uso al público.

No utilice el hand dryer ffuuss™ para ningún propósito que no sea secarse las manos.

El funcionamiento sin problemas y la seguridad pueden continuarse si se utilizan los repuestos auténticos ffuuss™.

⚠ ADVERTENCIA:

El hand dryer ffuuss™ está construido a base a un sistema denominado Preheat * que permite un ahorro de energía, por lo que no dispone de función Stand-by.

*:Función de precalentamiento del aire patentado por ffuuss™

⚠ ADVERTENCIA:

Para el cumplimiento de la norma ADA, debe seguir las pautas de instalación que se adjuntanen cada unidad, además el hand dryer ffuuss™ debe instalarse en un área con un espacio librede 760 mm (30”) y de 1220 mm (48”). Esa área puede superponerse a una ruta de circulación, pero no debe superponerse a otras áreas accesibles

requeridas. En los baños de uso individual pueden superponerse a las áreas accesibles debido a que solo los utiliza una sola persona a la vez.

CÓMO DEBE UTILIZARSE

Inserte las manos en la zona de secado del hand dryer ffuuss™ para activar el funcionamiento y la salida de aire. Dejar las manos en la zona de secado hasta que se acabe el ciclo.

DISPOSITIVO DE LIMPIEZA.

Superficies.

Asegúrese de que todas las superficies del hand dryer ffuuss™ se limpien directamente con un paño húmedo, sin productos abrasivos ni cáusticos.

CONSEJO DE MANTENIMIENTO

Entrada de aire.

Controle de modo regular la entrada de aire por la base del hand dryer ffuuss™ y asegúrese de que está libre de polvo, basura y otras partículas, si no es así, proceder a limpiarla para liberar todos los orificios de la posible suciedad. En caso de que el hand dryer ffuuss™ lleve un filtro HEPA H13, cambiarlo cuando sea necesario o como mínimo una vez al año. También, asegúrese de que todas las superficies del hand dryer ffuuss™ se limpian adecuadamente para mantener un funcionamiento sin interrupciones.

PRUEBA

Asegúrese de que el hand dryer ffuuss™ está conectado a la red eléctrica. Espere 6 minutos. Inserte las manos en la zona de secado del hand dryer ffuuss™ para activar su funcionamiento y la salida de aire. Retire las manos y se apagará automáticamente.

REPARACIÓN DE AVERIAS.

Importante: apague el suministro eléctrico del hand dryer ffuuss™ antes de realizar el servicio.

Problema	Acción	Si los problemas persisten
El hand dryer ffuuss™ no enciende.	Asegúrese de que el hand dryer ffuuss™ y el cableado están conectados de manera correcta. Si no es así, contacte con el instalador.	Contacte con su distribuidor habitual o a través del correo electrónico: technical@ffuuss.com o en el teléfono: +34 910 128 093
El hand dryer ffuuss™ se enciende y se apaga de forma errónea.	Compruebe que no haya ningún objeto o barrera en la zona de secado. Si es así, retíralo.	
En algunas ocasiones el hand dryer ffuuss™ se desconecta cuando está en uso y reanuda al cabo de un tiempo.	Proceda a reiniciar el secador desconectandolo de la red eléctrica. Una vez puesto en marxa de nuevo, espere 6 minutos antes de utilizarlo.	
El hand dryer ffuuss™ sigue funcionando después de que el usuario sacó las manos.	Una demora de 2 segundos después de haber sacado las manos entra dentro de la normalidad.	
El hand dryer ffuuss™ no está secando las manos como es habitual.	Verifique y limpie si hay algún tipo de obstrucción en la entrada de aire y revise el estado del filtro HEPA. Siga los consejos de mantenimiento.	
El hand dryer ffuuss™ se activa solo durante un par de segundos y luego se para.	Compruebe que no haya ningún objeto o barrera en la zona de secado. Si es así, retíralo.	
El agua se acumula en la base del hand dryer ffuuss™.	Asegúrese de que no está obturado el orificio de desagüe. Si es así, límpielo o desatásquelo con la escobilla.	
El hand dryer ffuuss™ refleja un punto rojo en el suelo.	El depósito de agua está lleno. Vacíelo, y vuelva a colocarlo. La luz roja desaparecerá.	
El hand dryer ffuuss™ refleja un punto rojo intermitente en el suelo y todas las luces del visor se han apagado.	Llame o contacte con su distribuidor.	

⚠ ADVERTENCIA:

Este hand dryer ffuuss™ dispone de un haz de luz láser catalogado como Clase 1 que no genera riesgo alguno si se usa con normalidad. No es previsible que cause daño ocular aunque el usuario emplease algún tipo de instrumento óptico de observación. Aun así, la observación directa del haz de luz puede producir, en algunos casos, efectos visuales de deslumbramiento, particularmente en ambientes de poca cantidad de luz.

PRECAUCIÓN - El hecho de utilizar los mandos o ajustes o de llevar a cabo procedimientos de una forma diferente a la indicada en este documento puede

ocasionar una exposición a la radiación peligrosa.

ffuuss

GARANTÍA

Gracias por adquirir un producto ffuuss™.

Si tiene alguna duda sobre el hand dryer ffuuss™ comuníquese con nosotros a través del email: info@ffuuss.com. Para contactar con nosotros deberá saber el número de serie del hand dryer ffuuss™ así como los datos de la factura de la adquisición del mismo. Si fuera necesario requerir de un técnico o de algún recambio, nosotros le pondremos en contacto con un servicio autorizado ffuuss™.

Si su hand dryer ffuuss™ está en garantía y la reparación está cubierta, ffuuss™ le ofrecerá el/los recambio/s sin ningún tipo de coste para el propietario del hand dryer ffuuss™ durante un periodo de 5 años o 250.000 ciclos. Durante el primer año, ffuuss™ garantiza la mano de obra sin coste alguno para el propietario del hand dryer ffuuss™.

El propietario del hand dryer ffuuss™ es responsable de asegurar el acceso al producto durante cualquier reparación de garantía del hand dryer ffuuss™. Todas las partes reemplazadas por ffuuss™ o sus autorizados durante el primer año serán propiedad de ffuuss™.

La garantía no se aplicará en los supuestos de problemas ocasionados por el desgaste normal del producto, por la incorrecta instalación, por la utilización del producto para finalidades distintas a las indicadas en la descripción del producto y diferentes a las previstas en el momento de su concepción y comercialización o por la manipulación por parte de persona no autorizada.

5 AÑOS O 250.000 CICLOS DE GARANTÍA LIMITADA DE LAS PARTES

Todas las partes originales de fábrica de su hand dryer ffuuss™ están garantizadas contra los defectos en materiales y mano de obra, cuando se usan de acuerdo con el Manual de Usuario, durante un período de 5 años o 250.000 ciclos.

La garantía limitada de partes de 5 años comienza en la fecha de compra o en la fecha de entrega (la que ocurra la última).

El propietario de la unidad debe presentar prueba de compra antes de poder recibir los repuestos para su reparación, de acuerdo con esta garantía. Sin esta prueba, el propietario del hand dryer ffuuss™ es el responsable del pago de todos los repuestos del producto por ffuuss™ o sus distribuidores o autorizados, a una tasa general.

Todas las partes funcionales de reemplazo de fábrica, pueden instalarse por ffuuss™ o sus distribuidores autorizados a costos adicionales y tasas generales.

TARJETA DE GARANTÍA

Modelo del producto

Número de serie del producto

Nombre del distribuidor y sello

Fecha de compra

Nombre y dirección del usuario

GARANTÍA ADICIONAL LIMITADA DE MANO DE OBRA DURANTE EL PRIMER AÑO.

Esta garantía comienza en la fecha de compra del hand dryer ffuuss™ y termina al cabo de 1 año.

Ofrece al propietario sin coste adicional alguno toda la mano de obra necesaria para asegurarse el buen funcionamiento del hand dryer ffuuss™. Todos los trabajos de reparación, conforme a esta garantía, deben llevarse a cabo por ffuuss™ o por distribuidores autorizados.

Todos los cargos de mano de obra que impliquen el reemplazo de las piezas por defecto posteriores al vencimiento de la garantía limitada de mano de obra del primer año, son exclusiva responsabilidad del propietario del dryer ffuuss™.

ffuuss™ NO se hará responsable de:

- Los costos incurridos como resultado de la compra de un hand dryer ffuuss™ no adquirido a un distribuidor autorizado.
- Todo daño (accidental u otro) o fallos ocasionados por el uso negligente o mal uso, negligencia, funcionamiento descuidado, no reparar o mantener de forma correcta la máquina o manejar la máquina de manera no conforme al Manual de Usuario de hand dryer ffuuss™.
- Uso de partes no conforme a Manual de Usuario de hand dryer ffuuss™.
- Obstrucciones aparte de las ocasionadas por agua y jabón en uso normal. En caso de otros tipos de obstrucciones, consulte con ffuuss™para obtener ayuda técnica.
- Causas externas como lluvia, indisponibilidad eléctrica, sobrecarga de suministro eléctrico.
- Las reparaciones o alteraciones efectuadas por personas NO autorizadas por ffuuss™.
- Cualquier problema que provenga de una mala instalación del aparato.
- Uso de partes o recambios no proporcionados por ffuuss™ o distribuidor autorizado.
- Montaje de partes o recambios no instalados de acuerdo a las instrucciones de ffuuss™.
- Reparaciones o alteraciones no llevadas a cabo por ffuuss™ o distribuidor autorizado.
- Fallos ocasionados por actos fortuitos o circunstancias fuera del control de ffuuss™.

SERVICIO DE GARANTÍA

Complete y envíe el formulario de registro del hand dryer ffuuss™ o regístrese en línea en www.ffuuss.com

Antes de efectuar cualquier servicio, los términos de la garantía requieren que el número de serie yla fecha de compra del hand dryer ffuuss™ estén debidamente comunicados.

OTRAS LIMITACIONES Y EXCLUSIONES DE GARANTÍA

Esta garantía le otorga derechos legales específicos. Puede tener otros derechos, dependiendo del país.

Las garantías ffuuss™ descritas en el presente documento no son transferibles.

EMBALAJE

El embalaje protege el equipo durante su transporte y almacenamiento. El embalaje está hecho de materiales reciclables. Una vez que el embalaje no haga falta, deséchelo en el lugar apropiado del sistema de reciclado en su comunidad.

EQUIPOS VIEJOS

Este producto tiene piezas de naturaleza eléctrica y electrónica, es por eso que ha sido marcado con símbolo RAEE (WEEE) según normativas europeas. Se recomienda desechar este producto de acuerdo con las normativas vigentes en su país. Al momento de su eliminación, estas piezas necesitan ser gestionadas.

NOTA: ffuuss™ se reserva el derecho a realizar modificaciones sin previo aviso.

MONTÁŽNÍ NÁVOD

GUÍA DE INSTALACIÓN

CZ

Umístěte šablonu ffuussTM na stěnu, kde bude vysoušeč rukou instalován a vytvořte otvory dle schématu. Předem zkontrolujte, zda je k dispozici přímý kabel k elektrické síti nebo zda musí být vysoušeč rukou připojen pomocí zástrčky.

Ujistěte se, že je vysoušeč nainstalován v souladu s konstrukčními normami, jakož i se všemi předpisy a místními a národními pravidly, týkající se přístupnosti. Za jejich dodržování je odpovědný instalatér.

ESP

Colocar la plantilla del hand dryer ffuuss™ en la pared donde irá instalado y proceder a hacer los agujeros según la plantilla. Se tendrá en cuenta si hay cable de red directo o, en su caso, si se tiene que conectar a través de enchufe.

Asegurarse de que el secador se instale conforme las normas de construcción, así como los códigos y las normas de accesibilidad locales y nacionales. Es responsabilidad del instalador el cumplimiento de estas normas.

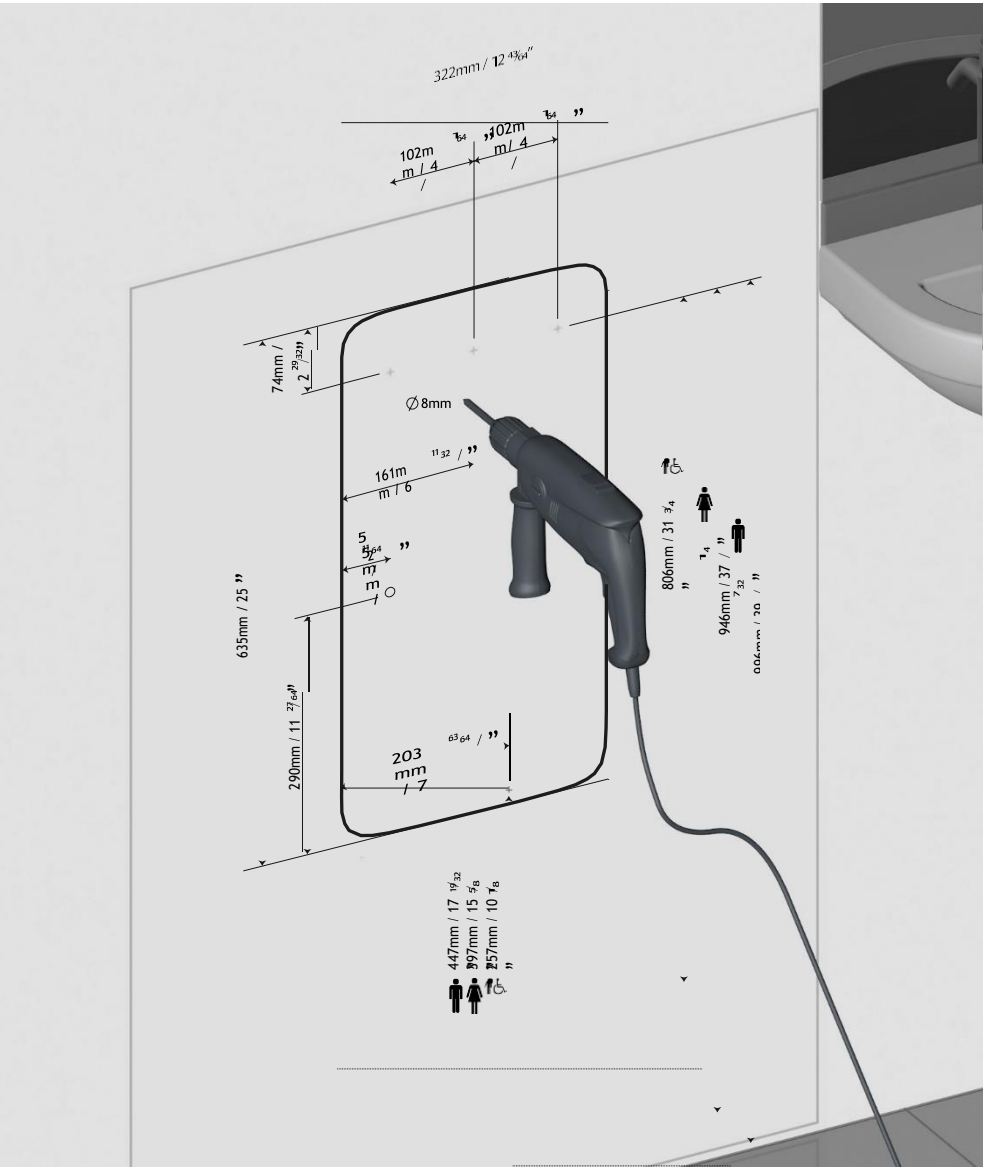

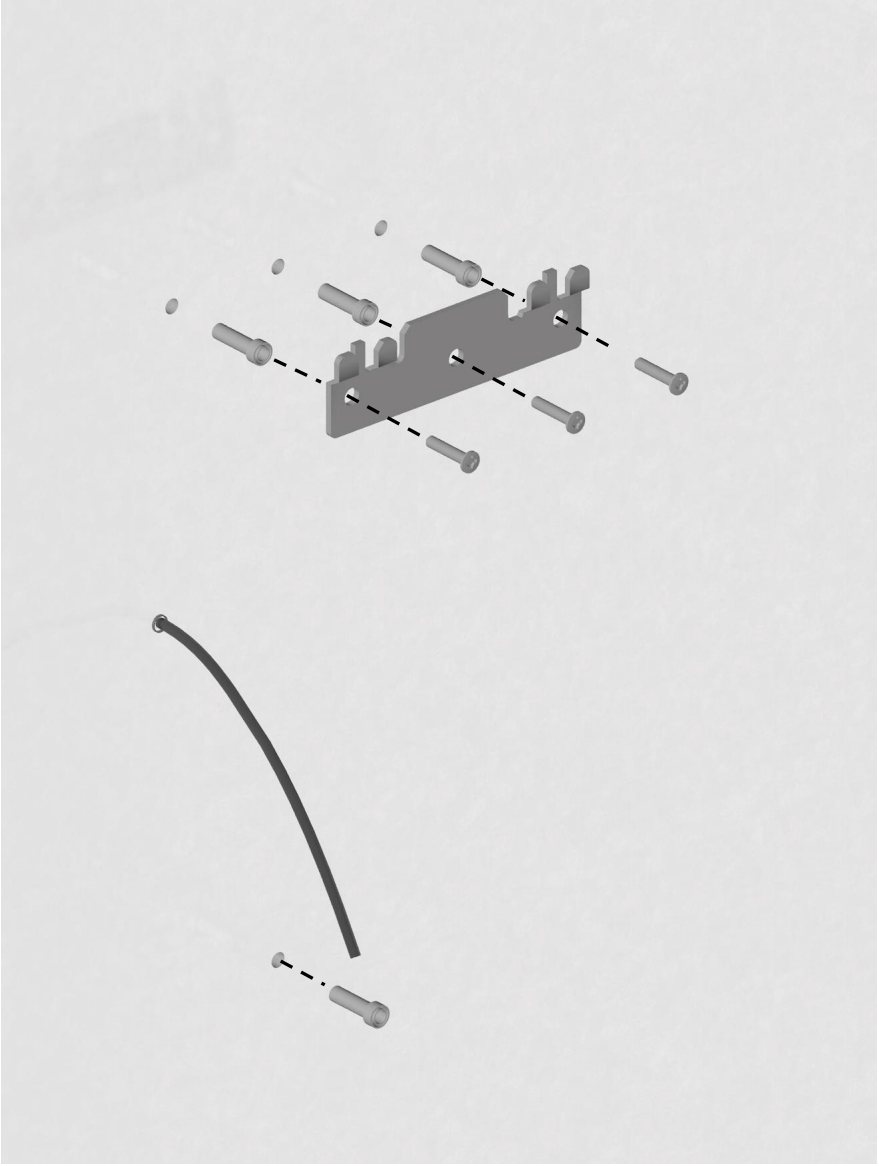

CZ

Po označení otvorů viz bod výše, připevněte držák na stěnu a připravte kabel k elektrické síti.

ESP

Una vez hechas las marcas, fijar el soporte a la pared y preparar el cable de red.

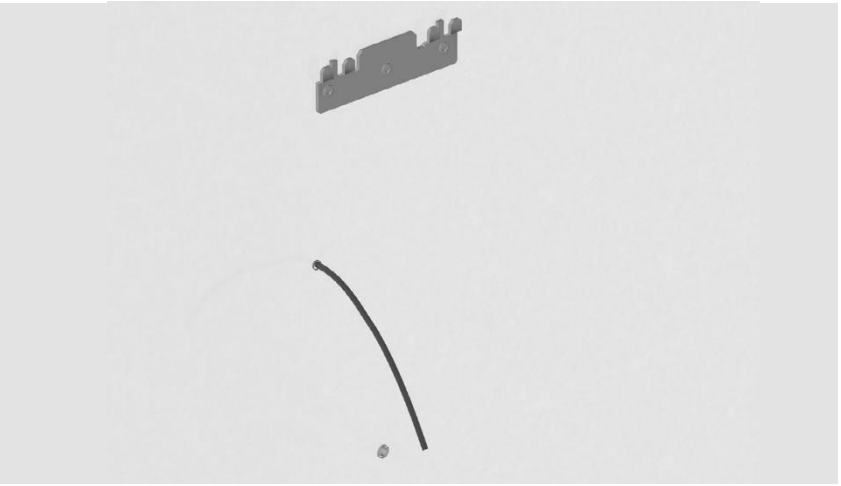

ffuuss

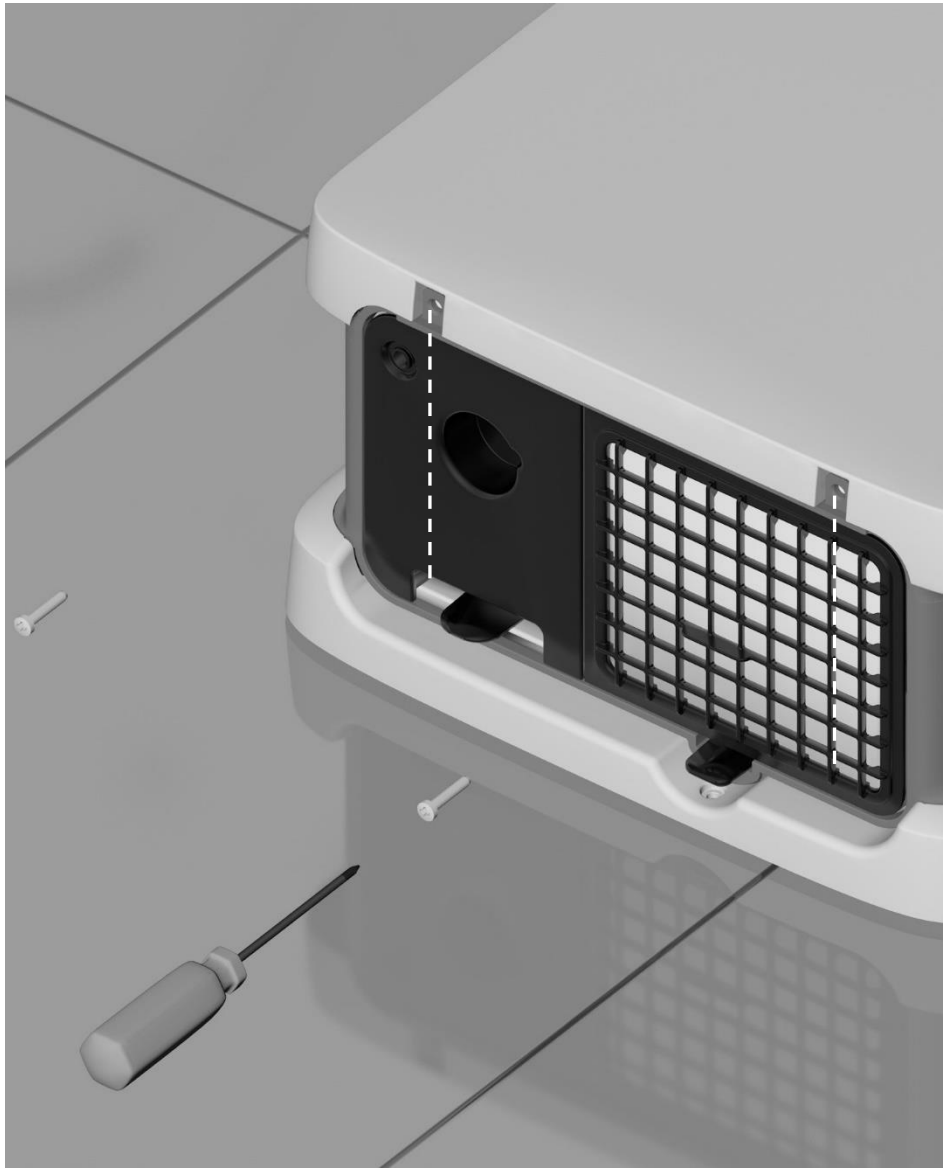

CZ

Vezměte vysoušeč rukou ffuussTM a otevřete přední kryt pro instalaci elektrického kabelu. Otevřete kryt konektorové skříňky, do které bude instalován kabel do sítě.

ESP

A continuación, sacar el hand dryer ffuuss™ de su embalaje, abrir la tapa frontal de éste para hacer la instalación del cable de red. Abrir tapa de la caja de conexiones donde vamos a instalar el cable de red.

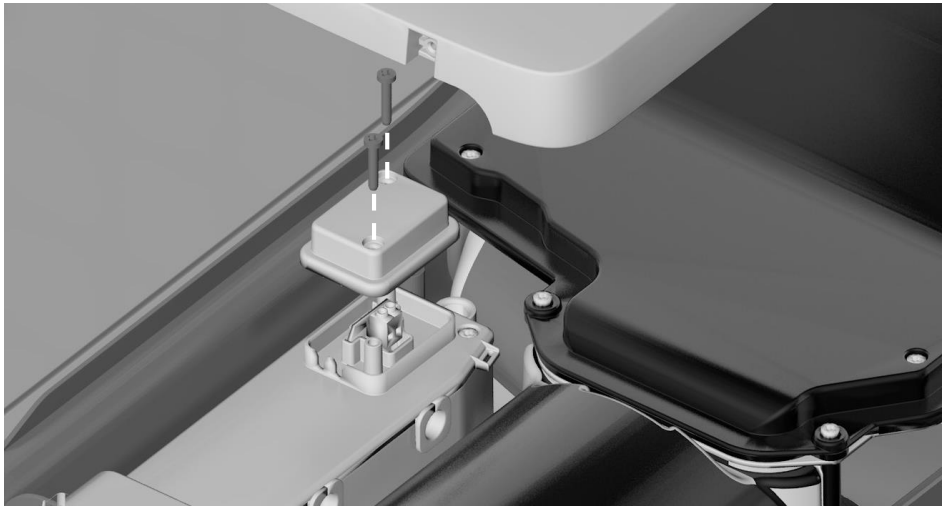

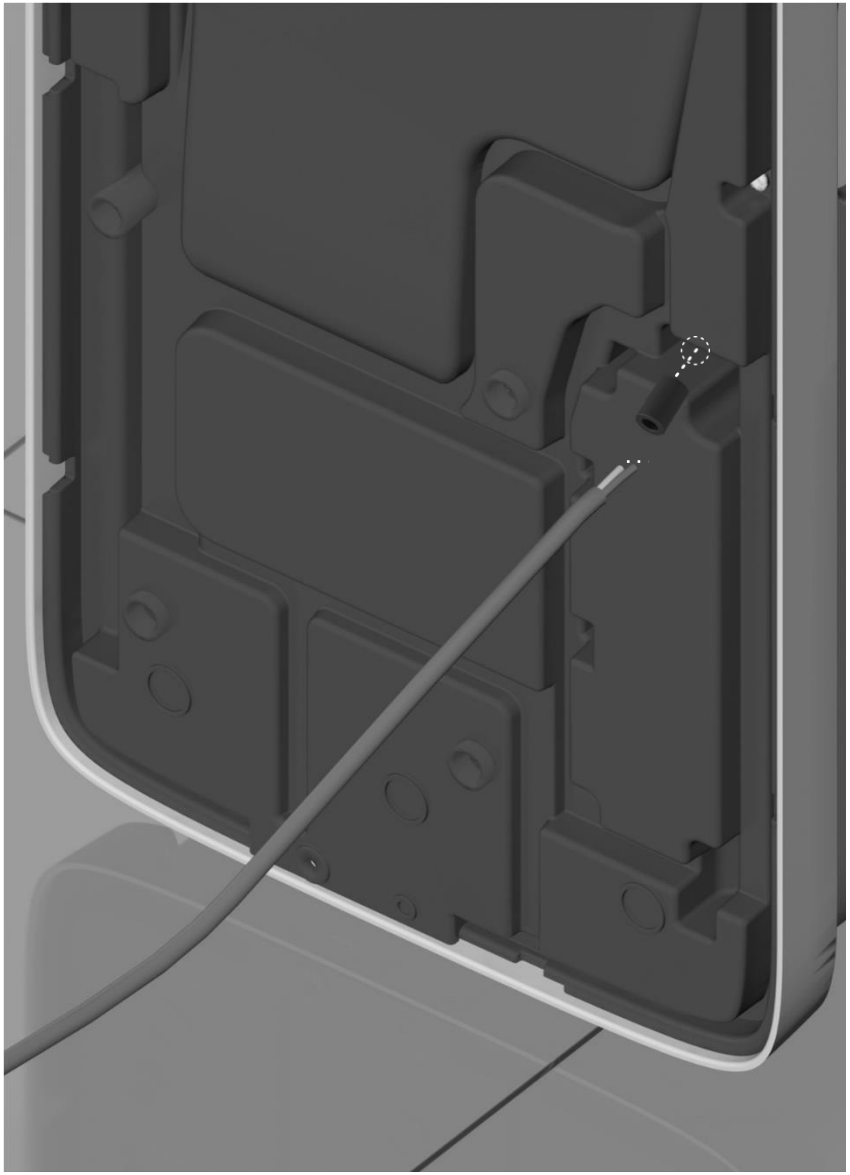

CZ

Elektrický kabel zaveďte otvorem vzadu a vytáhněte jej zepředu.

ESP

Introducir el cable de red, por el agujero indicado en la parte trasera y sacarlo por la parte delantera

ffuuss

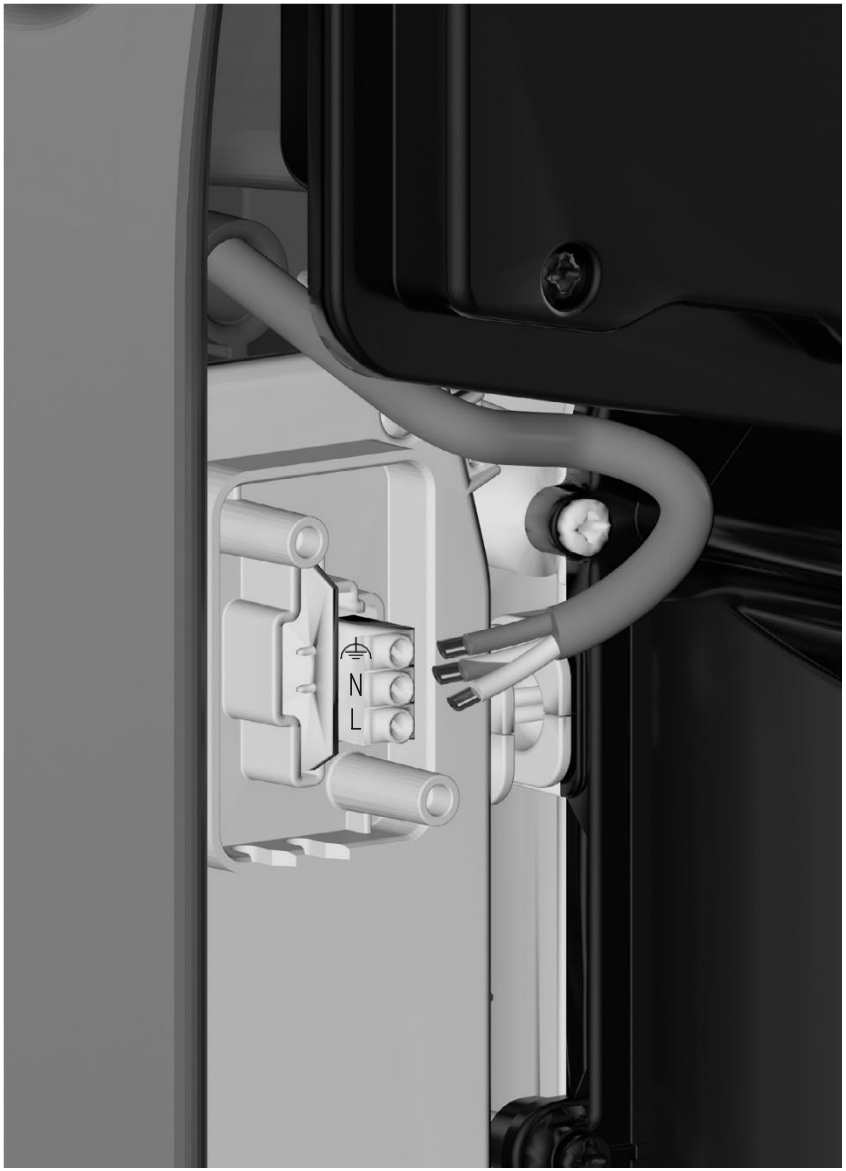

CZ

Jakmile přivedete kabel otvorem,připojte každou žílu k příslušné svorce a následně skříňku uzavřete.

ESP

Una vez pasado el cable, conectar cada uno consu respectivo borne, se posicionan los cables porel paso adecuado y se cierra la caja.

ffuuss

CZ

Po instalaci kabelu zašroubujte kryt.

ESP

Una vez instalado el cable, posicionar la tapa y atornillar para cerrarla.

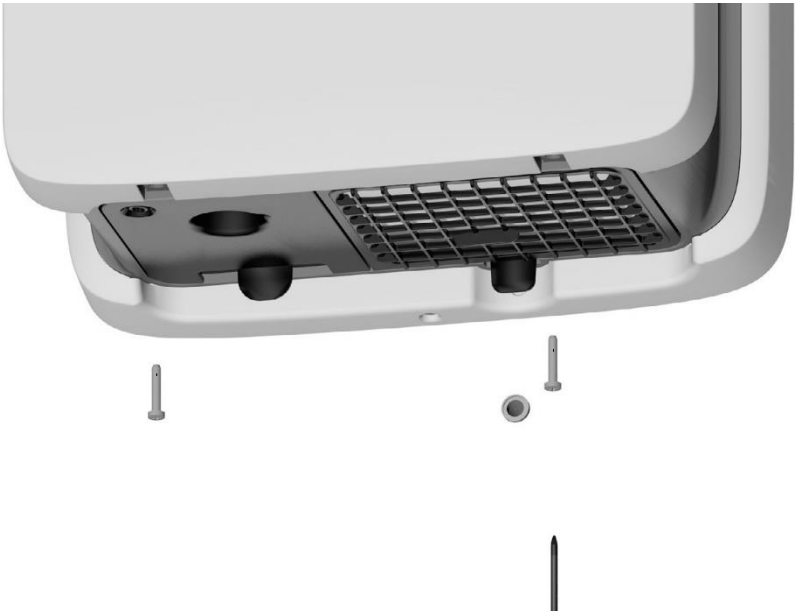

ffuuss

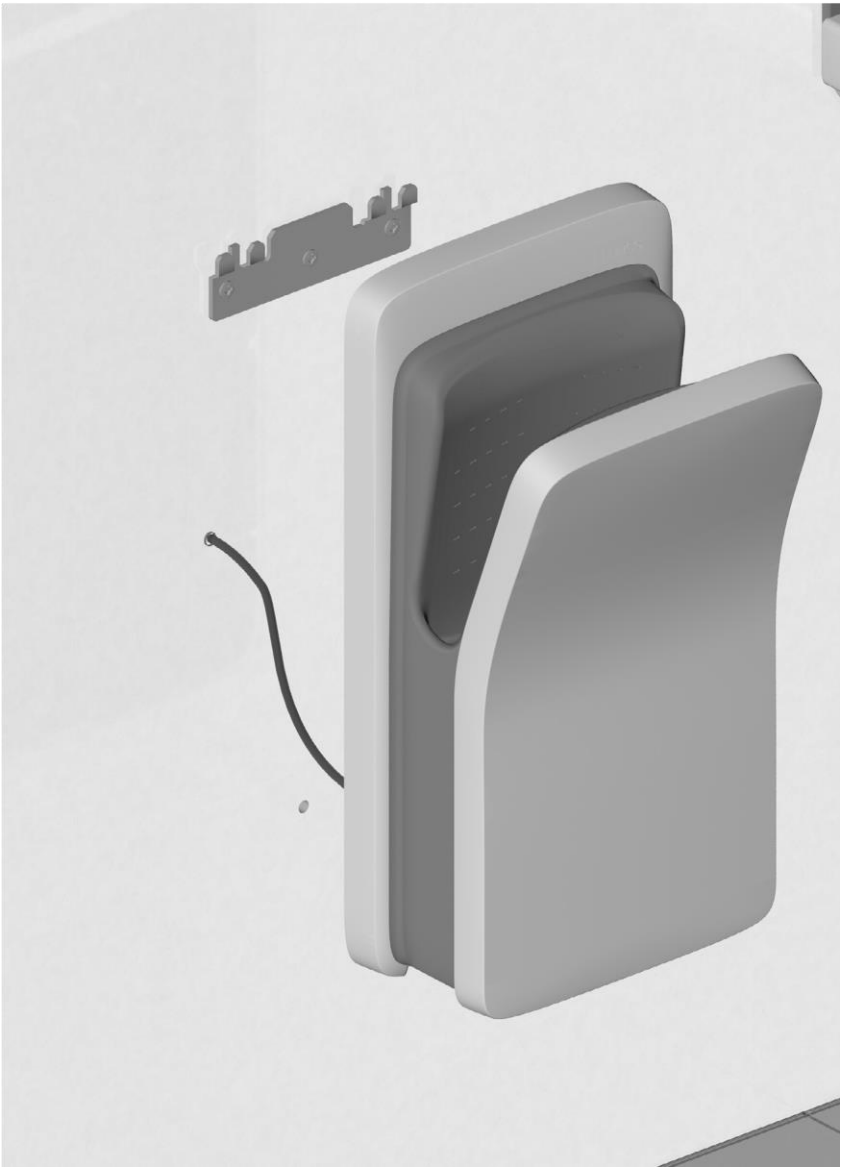

CZ

Umístěte vysoušeč rukou ffuussTM one na nástěnný držák, vyjměte filtr nasávaného vzduchu a upevněte vysoušeč vnitřním prostorem. Vložte filtr zpět a připojte vysoušeč.

ESP

Colocar el hand dryer ffuuss™ en el soporte dela pared, desmontar el filtro de entrada de aire y proceder a fijar el aparato por el orificio interior. Luego, colocar el filtro y conectar el aparato.

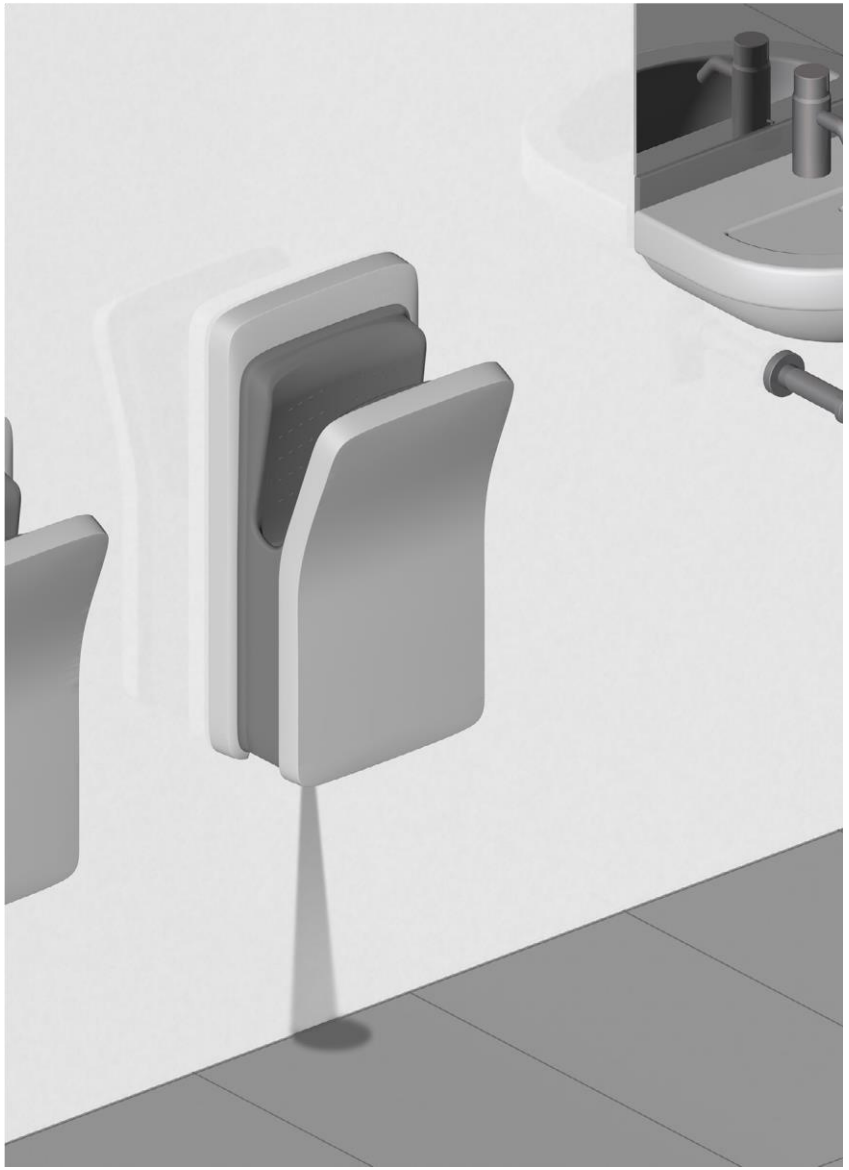

CZ

Pokud se na zemi nebo v oblasti senzoru odráží červený bod, znamená to, že je nádržka na vodu plná. Vyprázdněte nádržku a vyčistěte ji od případných nečistot. Jakmile je vyprázdnění dokončeno, červený bod zmizí.

ESP

Cuando se refleje un punto rojo en el suelo o en en la zona del visor frontal, significa que el deposito de agua esta lleno. Vaciar el deposito y limpiarlo delos posibles restos de suciedad. Volver a poner el deposito en su alojamiento. Una vez efectuado el vaciado, desaparecerá la luz roja.

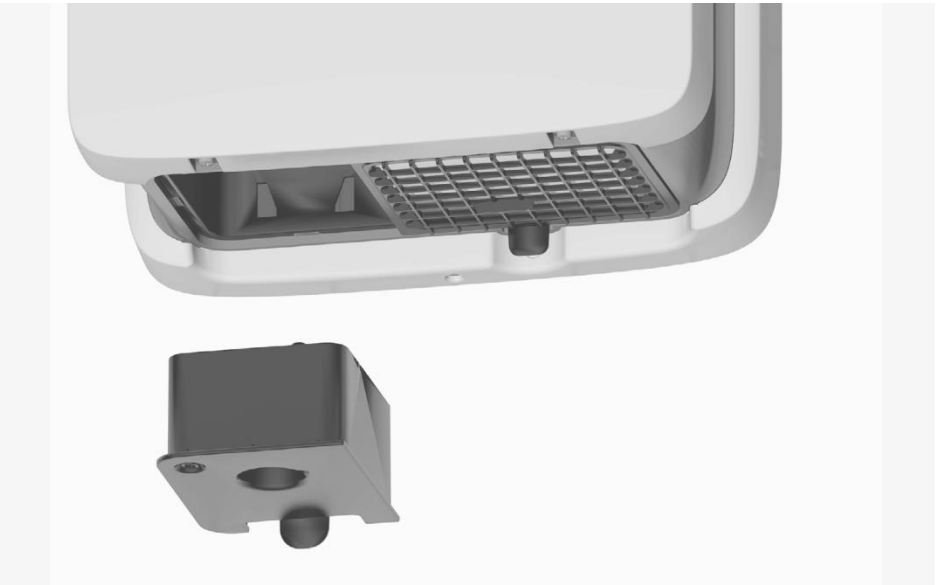

ffuuss

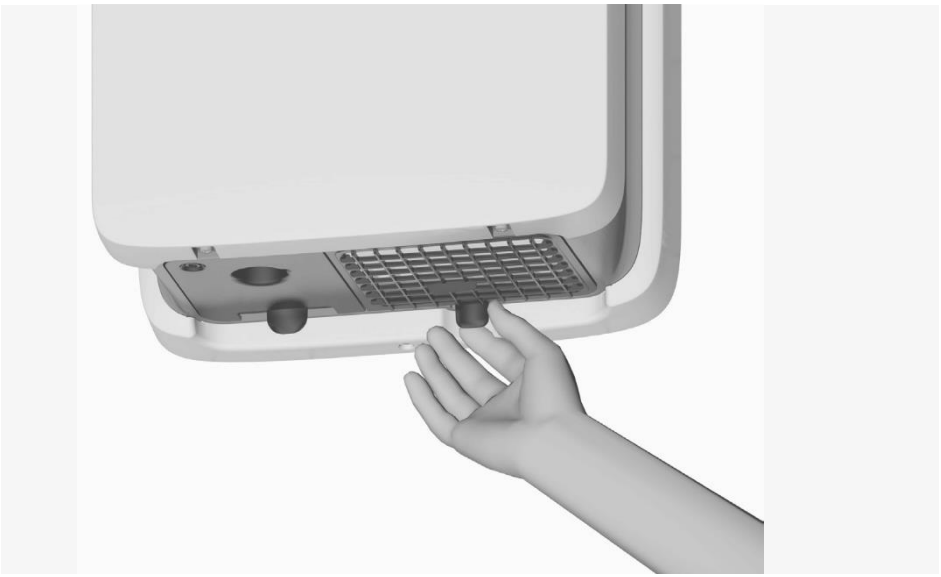

CZ

Pravidelně kontrolujte přívod vzduchu na spodní straně vysoušeče rukou ffuussTM a ujistěte se, že je bez prachu, odpadků a jiných částic. Pokud ne, vyčistěte jej, abyste uvolnili všechny otvory od případných nečistot. Pokud je vysoušeč rukou ffuussTM vybaven HEPA filtrem H13, vyjměte jej v případě potřeby nebo alespoň jednou ročne. Rovněž se ujistěte, že jsou všechny povrchy vysoušeče rukou ffuussTM dostatečně vyčištěny, aby byl zachován jeho nepřetržitý provoz. Doporučuje se také vyčistit otvor pro odvod vody a to kartáčkem při každém čištění vysoušeče rukou ffuussTM. Doporučuje se provádět údržbu jednou měsíčně a to jak čištění povrchu, tak nasávání vzduchu (HEPA filtr H13 v závislosti na modelu) a čištění a vyprazdňování nádržky na vodu.

ESP

Controle de modo regular la entrada de aire por la base del hand dryer ffuuss™ y asegúrese de que está libre de polvo, basura y otras partículas, si no es así, proceder a limpiarla para liberar todos los orificios de la posible suciedad. En caso de que el hand dryer ffuuss™ lleve un filtro HEPA H13, cambiarlo cuando sea necesario o como mínimo una vez al año. También, asegúrese de que todas las superficies del hand dryer ffuuss™ se limpian adecuadamente para mantener un funcionamiento sin interrupciones, así como es aconsejable limpiar el orificio de canalización de agua, con la escobilla, cada vez que se proceda a limpiar el hand dryer ffuuss™. Se recomienda efectuar el mantenimiento una vez al mes, tanto en limpieza de superficies, entrada de aire (filtro HEPA H13 según modelo) y limpieza y vaciado de deposito de agua.

ffuuss
feel the difference

CZECH REPUBLIC

MADRID

DUBAI

MIAMI

M Sky CZ s.r.o.

ffuuss HEADQUARTERS

Showroom T +34 910 128 093
C/ José Ortega y Gasset, 59
28006 Madrid (España)
info@ffuuss.com

Dittrichova 346/4, 120 00Praha 2

ffuuss FACTORY

C/Ganiveters nº7
Industrial Park Ametllers
ES 25280 Solsona (España)

info-cz@ffuuss.com

www.ffuuss.com

@ffuuss
@ffuuss_